EN	INSTALLATION INSTRUCTION **CROSS BAR**
D	EINBAUANLEITUNG **QUERTRÄGER**
E	INSTRUCCIONES DE MONTAJE **TRAVESAÑO**
F	INSTRUCTIONS DE MONTAGE **BARRE DE TOIT**
I	ISTRUZIONI DI MONTAGGIO **TRAVERSA**
P	INSTRUÇÕES DE MONTAGEM **BARRAS TRANSVERSAIS**
NL	INBOUW-INSTRUCTIE **DWARSSTEUN**
DK	MONTERINGSVEJLEDNING **TVÆRDRAGER**
N	MONTERINGSVEILEDNING **TVERRDRAGER**
S	MONTERINGSANVISNING **LASTHÅLLARE**
SF	ASENNUSOHJE **POIKKIKANNATIN**
CZ	NÁVOD K MONTÁŽI **PŘÍČNÝ NOSIČ**
H	BESZERELÉSI UTASÍTÁSA **KERESZTTARTÓ**
PL	INSTRUKCJA MONTAŻU **POPRZECZKI**
GR	ΟΔΗΓΙΕΣ ΤΟΠΟΘΕΤΗΣΗΣ **ΕΓΚΑΡΣΙΕΣ ΜΠΑΡΕΣ ΟΡΟΦΗΣ**
TR	MONTAJ TALİMATLARI **TAŞIYICI BAR**
RUS	ИНСТРУКЦИЯ ПО МОНТАЖУ **ПОПЕРЕЧНЫЕ ДЕРЖАТЕЛИ**
RO	MONTAJ TALİMATLARI **BARĂ TRANSVERSALĂ**

© Copyright Ford-Werke GmbH 2018
Printed Copies are uncontrolled

Expert Fitment Required
Montage durch Fachwerkstatt erforderlich
Montaje sólo por el concesionaria
Montage par spécialiste nécessaire
E' necessario montaggio in officina specializzata
Especialista em montagem requerido
Montage door vakman nodig
Montage ved professionelt værksted påkævet
Nødvendig med montering fra fagvegverksted
Verkstadsmontage erfordras
Asennus tarpeen merkkikorjaamossa
Montáž ve specializované dílné nutná
A szereléshez szakmühely kell
Konieczny montaż przez warsztat specjalistyczny
Να τοπθετηθεί από συνεργείο
Монтаж должен проводиться только в специализированных мастерских
Montaj tamirhane tarafından yapılmalıdır
Montajul trebuie efectuat de un atelier de specialitate

Subject to alteration without notice
Technische Änderungen vorbehalten
Reservadas modificaciones técnicas
Sous réserve de modifications techniques
Con riserva di apportare modifiche tecniche
Reservamo-nos o direito a alterações técnicas
Technische wijzigingen voorbehouden
Med forbehold for tekniske ændringer
Tekniske forendringer forbeholdes
Med reservation för tekniska ändringar
Tekniset muutokser pidätetään
Technické zmeny vyhrazeny
A változtatások technika jogát fenntartjuk
Zmniany techniczne zastrzeżone
Επιφυλασσόμεθα για αλλαγές
Производитель оставляет за собой право вносить в конструкцию технические изменения
Teknik değişiklik hakkı mahfuzdur
Ne rezervăm dreptul la modificări tehnice

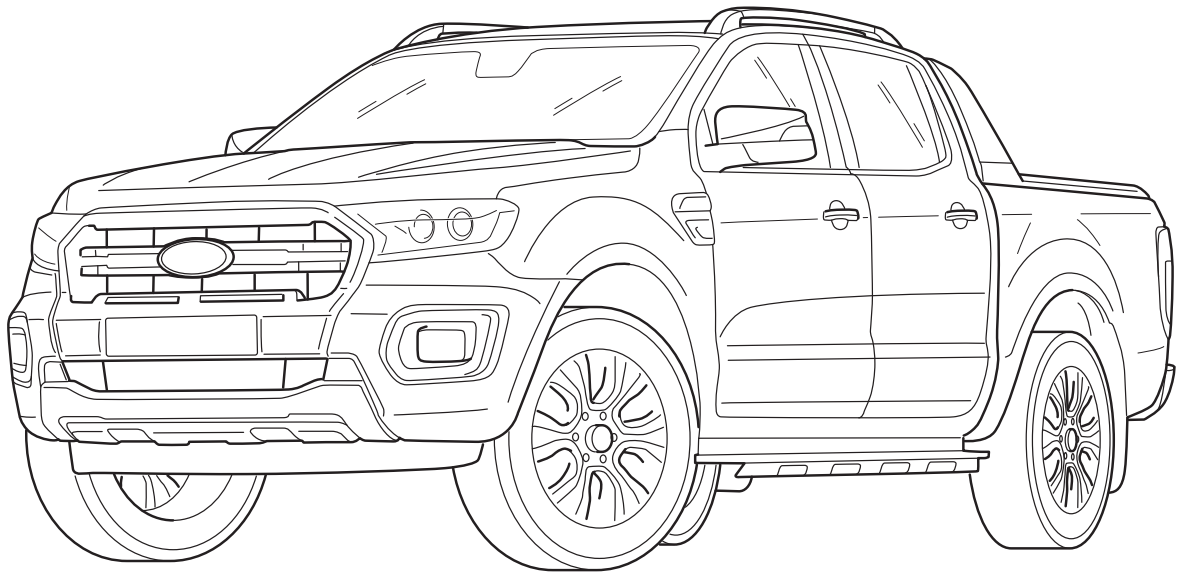

RANGER WILDTRACK 11/2011

SKJB3J-550B42-AA		11/12/2018	1/14

GIS1 Retention: 27.60 35

EN Caution Symbol
D Symbol “Vorsicht”
E Símbolo de precaución
F Symbole Attention
I Simbolo di attenzione
P Símbolo de Cuidado
NL Symbool “waarschuwing”
DK Symbol – Giv agt
N Varselssymbol
S Varningssymbol
SF Varoitus-symboli
CZ Symbol výstrahy
H Vigyázat szimbólum
PL Ostrożnie
GR Σύμβολο «Προσοή»
TR Dikkat Sembolü
RUS Знак «Внимание!»
RO Simbol de atenționare

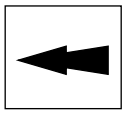

EN Item Arrow
D Pfeil “Komponente”
E Flecha de artículo
F Flèche d’élément
I Freccia indicante oggetto
P Seta indicadora de item
NL Pijl “onderwerp”
DK Pil – Punkt
N Delpil
S Komponentpil
SF Kohteen nuoli
CZ Šipka označující položku
H Tételt jelző nyíl
PL Strzałka wskazująca element
GR Βέλος πυ υπδεικνύει ένα στιεί
TR Parça Oku
RUS Стрелка на пункт
RO Săgeată ce indică articolul

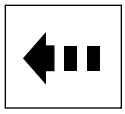

EN Motion Arrow
D Pfeil Bewegung
E Flecha de movimiento
F Flèche de déplacement
I Freccia indicante movimento
P Seta de movimento
NL Pijl “beweging”
DK Retningspil
N Bevegelsespil
S Rörelsepil
SF Liikkeen nuoli
CZ Šipka označující pohyb
H Mozgás irányát jelző nyíl
PL Strzałka wskazująca kierunek ruchu
GR Βέλος πυ υπδεικνύει κίνηση
TR Hareket oku
RUS Стрелка направления движения
RO Săgeată ce indică mişcarea

EN Wipe Clean
D Sauber wischen
E Limpie con un trapo
F Essuyer
I Pulire con un panno
P Limpar
NL Veeg schoon
DK Aftør
N Visk ren
S Torka rent
SF Pyyhi puhtaaksi
CZ Otřít
H Tőrőlje tisztára
PL Wytrzyj
GR Καθάρίστε σκουπίζοντας
TR Silerek Temizleyin
RUS Вытереть дочиста
RO Curăøaøi prin µtergere

EN Correct
D Richtig
E Correcto
F Correct
I Giusto
P Certo
NL Goed
DK Rigtig
N Riktig
S Rätt
SF Oikein
CZ Správně
H Helyes
PL Prawidłowo
GR Σωστό
TR Doğru
RUS Правильно
RO Corect

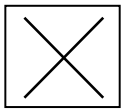

EN Incorrect
D Falsch
E Erróneo
F Incorrect
I Sbagliato
P Errado
NL Fout
DK Forkert
N Feilt
S Fel
SF Väärin
CZ Špatně
H Helyes
PL Nieprawidłowo
GR Λάθος
TR Yanlış
RUS Неправильно
RO Greşit

EN Tighten slightly
D Leicht anziehen
E Apretar ligeramente
F Serrer légèrement
I Stringere leggermente
P Apertar ligeiramente
NL Iets aanhalen
DK Spænd let
N Skru lett til
S Dra åt lite lätt
SF Kiristä hiukan
CZ Lehce utáhnout
H Kissé húzza meg
PL Lekko dokręcić
GR Σφίγγετε ελαφρώς
TR Hafifçe sıkınız
RUS Слегка затянуть
RO A se strânge uşor

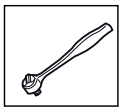

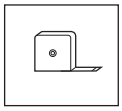

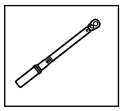

EN Tools Required
D Benötigte Werkzeuge
E Herramientas requeridas
F Outils requis
I Strumenti necessari
P Ferramentas necessárias
NL Benodigd gereedschap
DK Nødvendige værktøjer
N Nødvendig verktøy
S Nödvändiga verktyg
SF Tarvittavat työkalut
CZ Potřebné nástroje
H Szükséges szerszámok
PL Potrzebne narzędzia
GR Εργαλεία πυ απαιτύνται
TR Gerekli Araçlar
RUS Необходимые инструменты
RO Unelte necesare

© Copyright Ford-Werke GmbH 2018

A

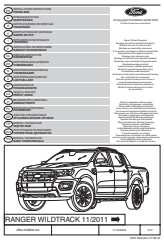

1x

B

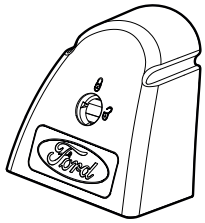

4x

C

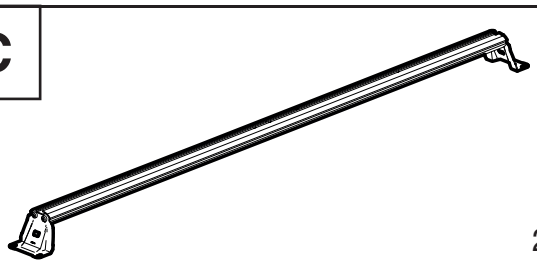

2x

D

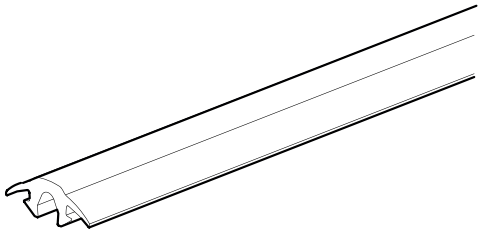

1x

E

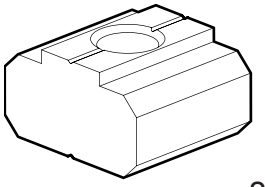

8x

F

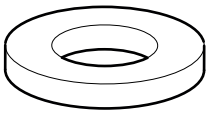

8x

G

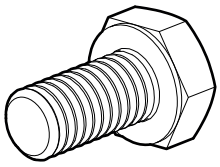

8x

H

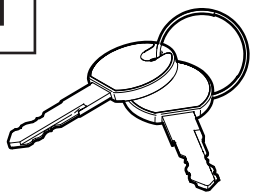

2x

J

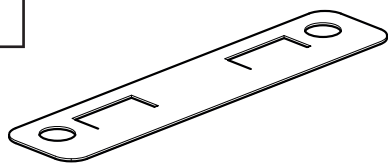

4x

K

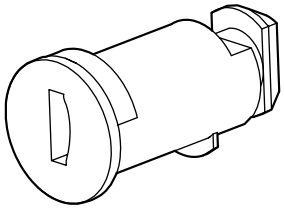

4x

© Copyright Ford-Werke GmbH 2018

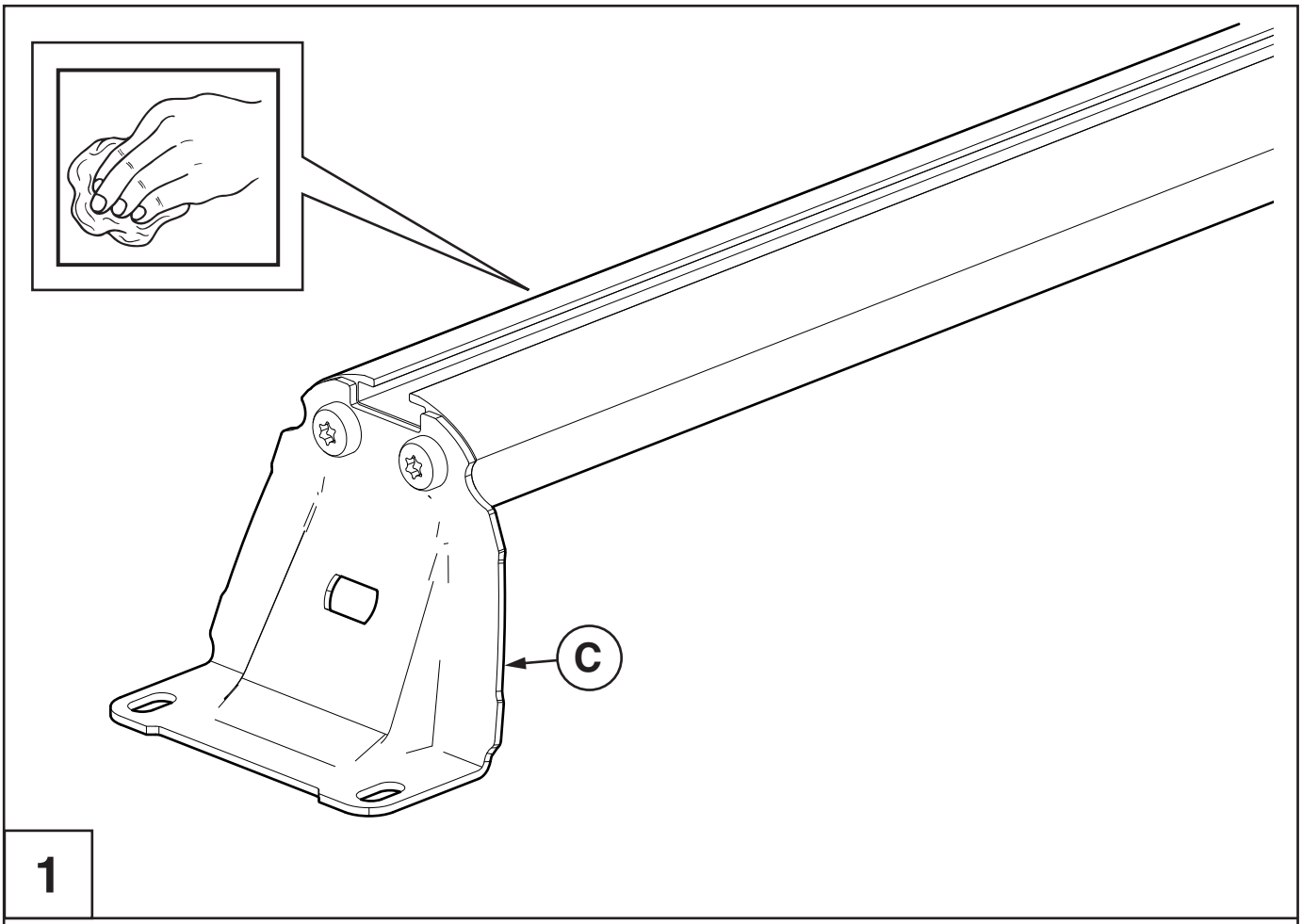

1

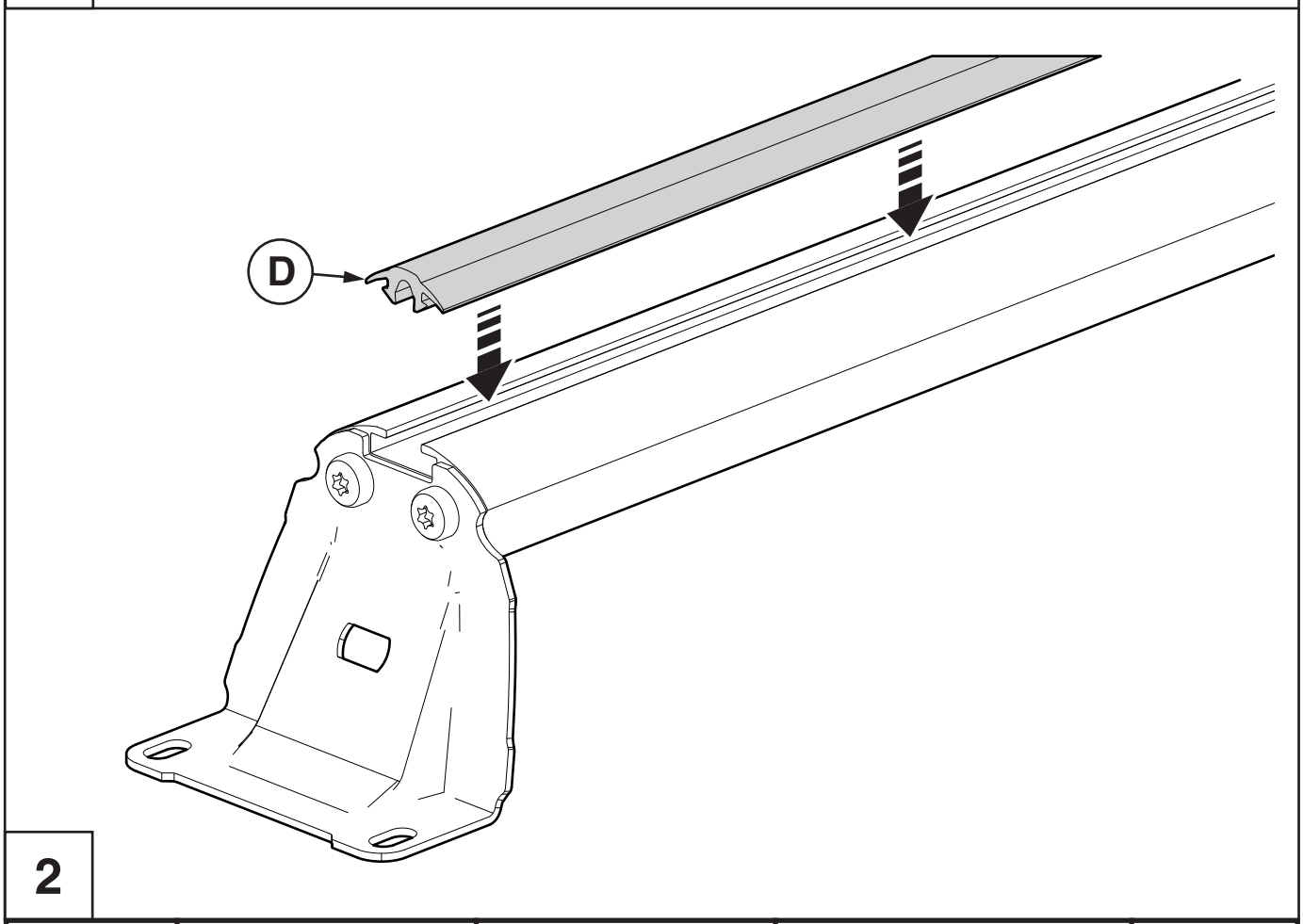

2

SKJB3J-550B42-AA

© Copyright Ford-Werke GmbH 2018

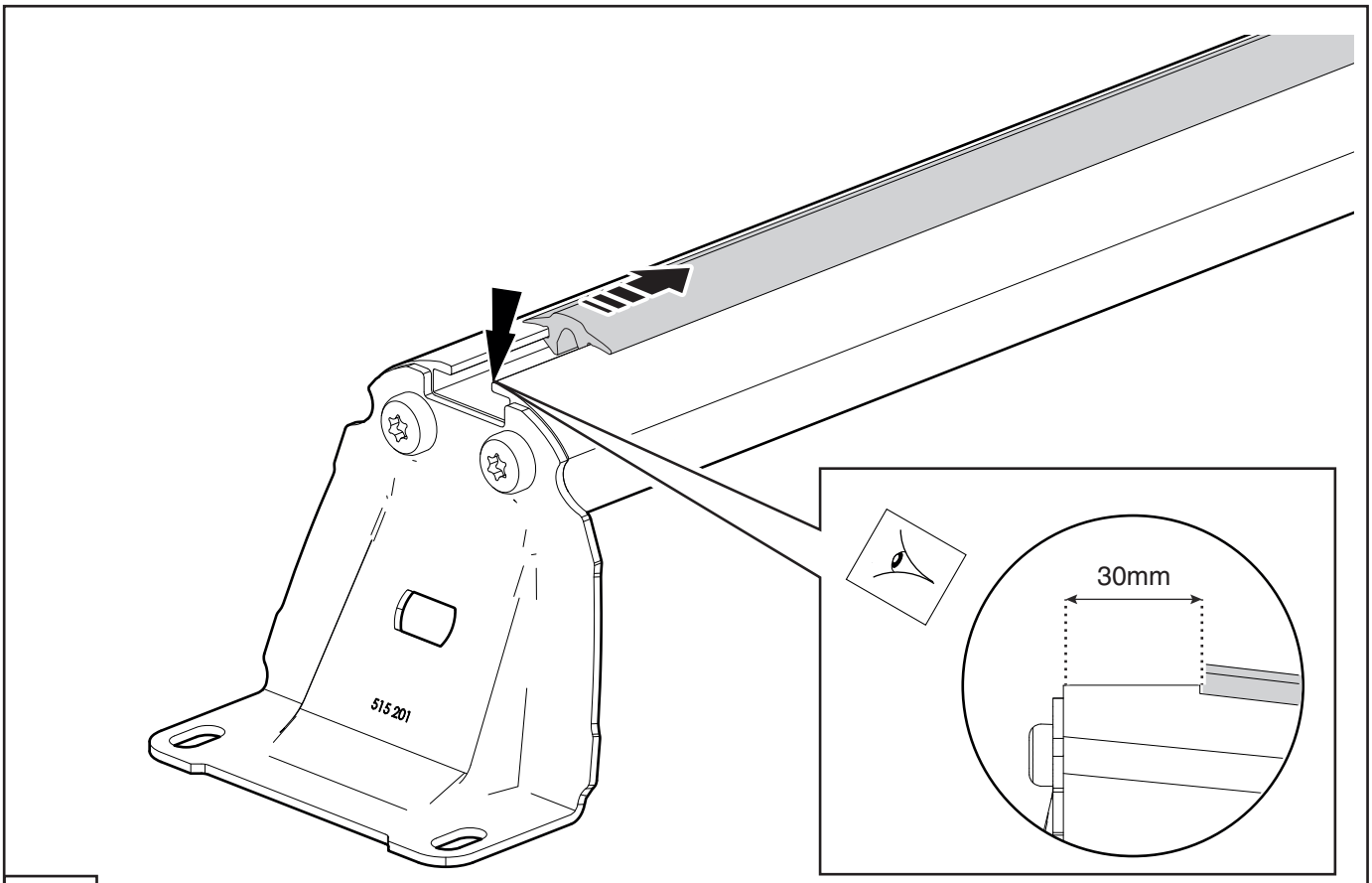

3

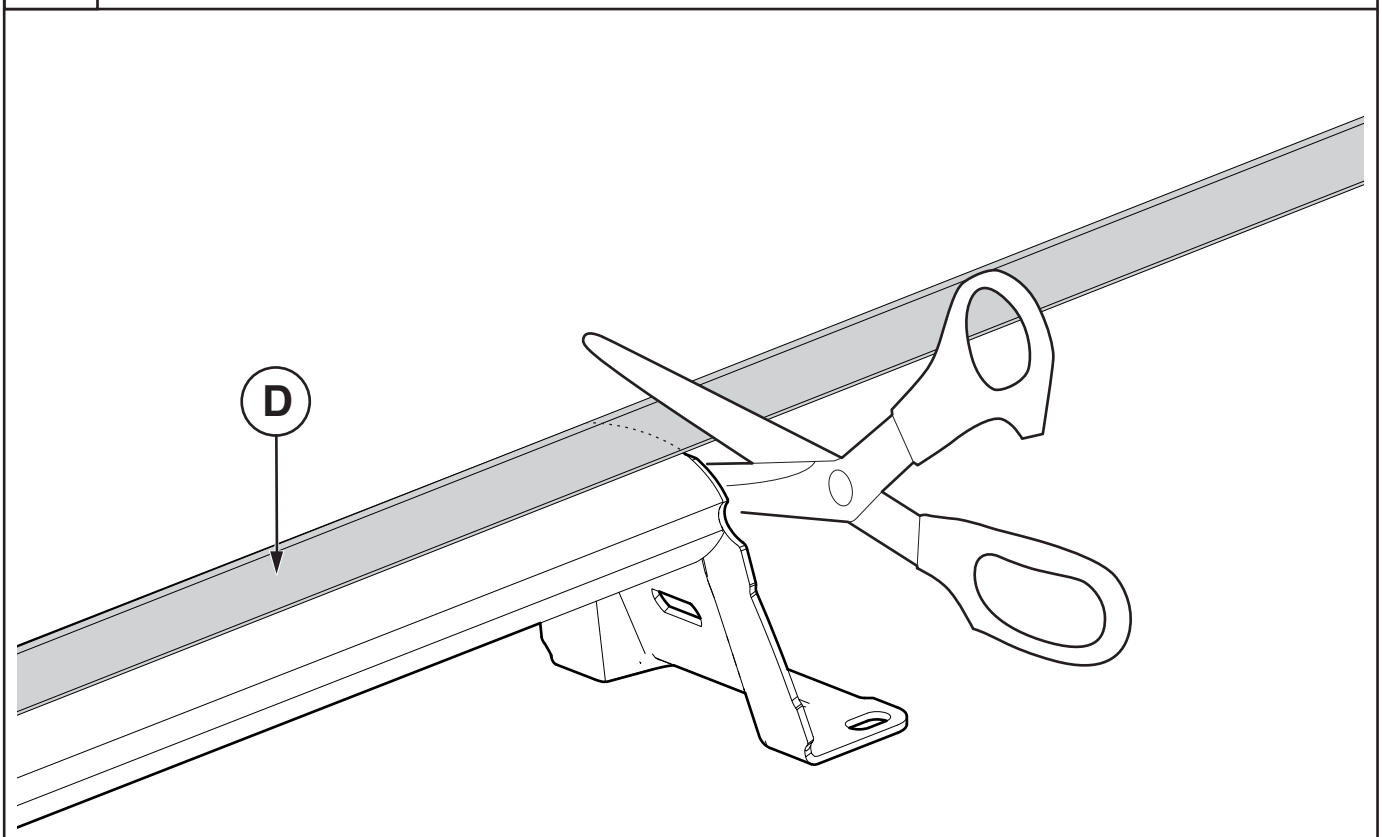

4

© Copyright Ford-Werke GmbH 2018

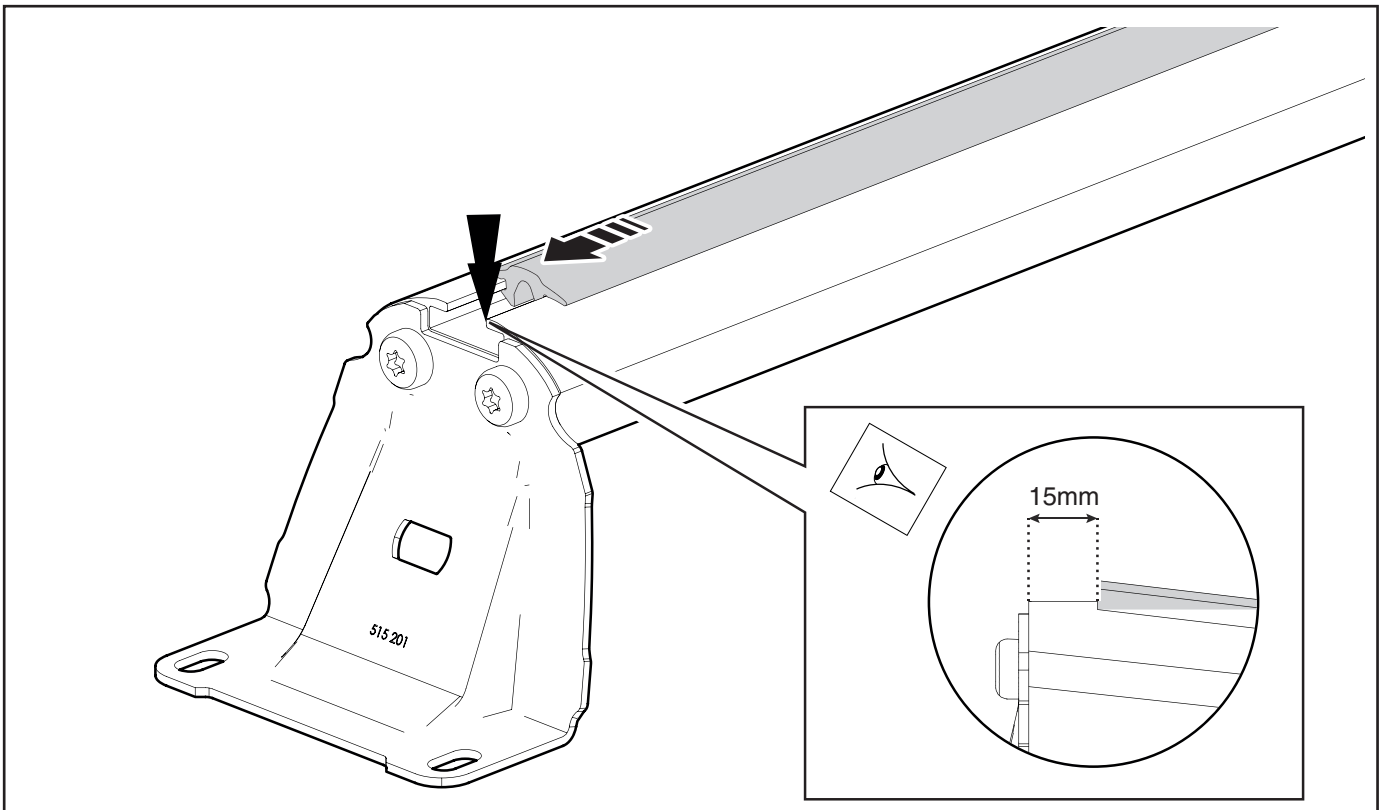

5

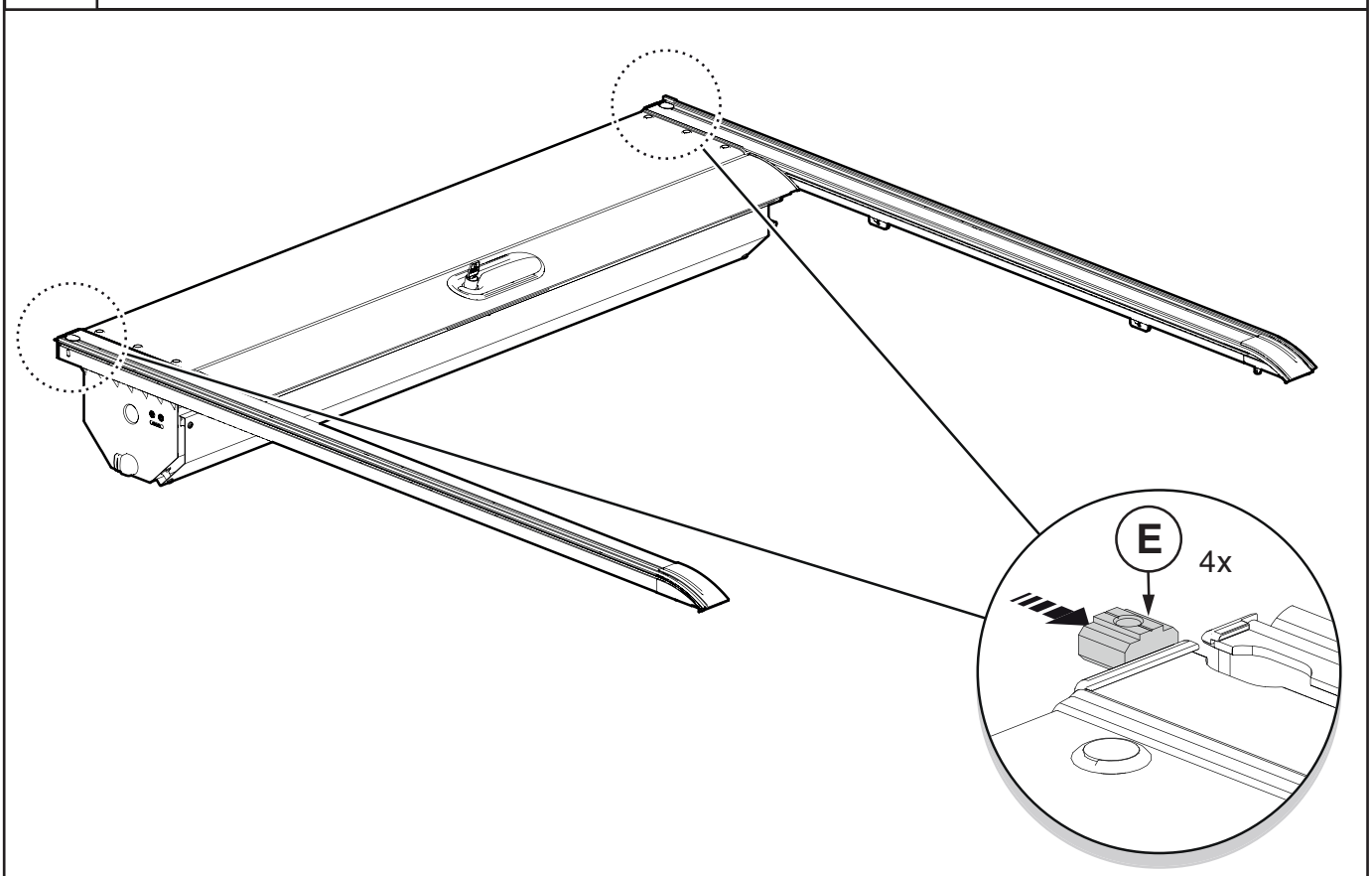

6

SKJB3J-550B42-AA

© Copyright Ford-Werke GmbH 2018

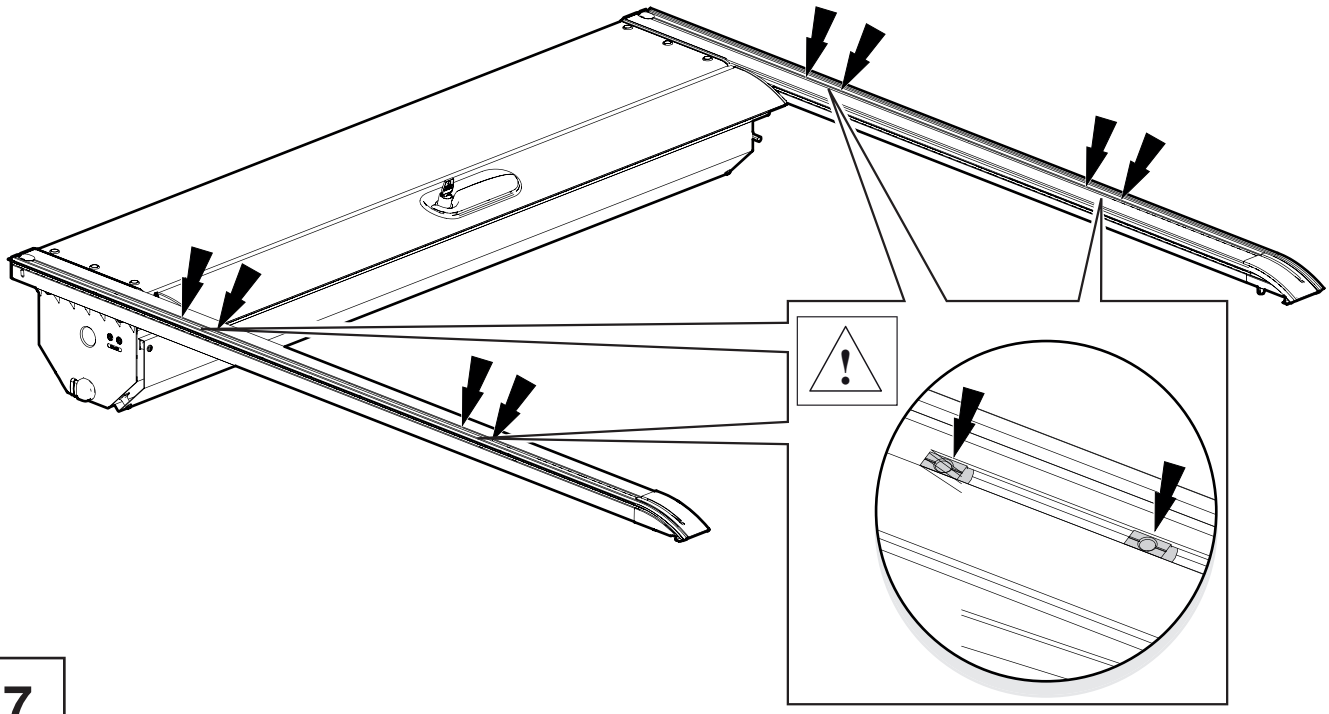

7

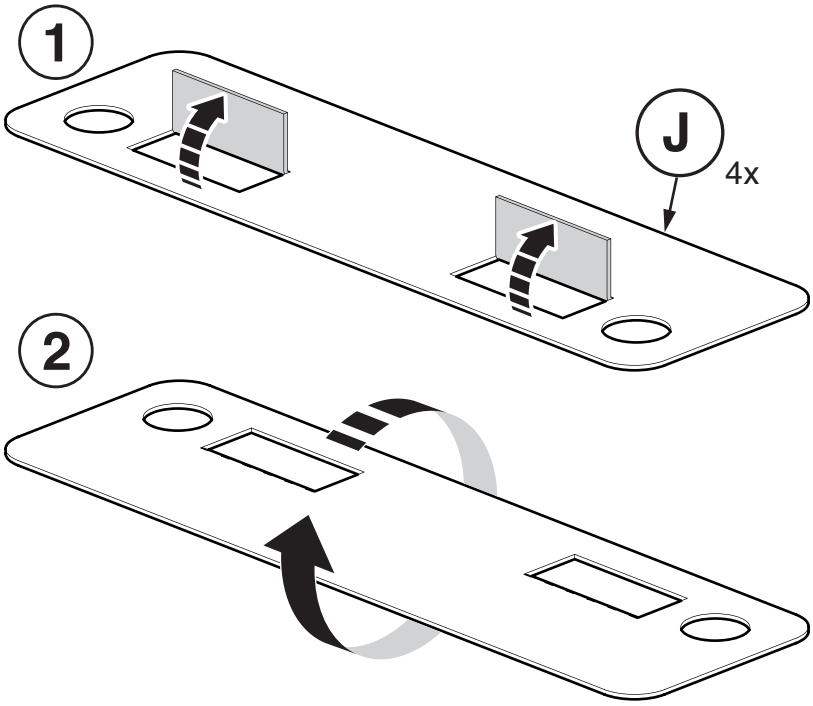

8

© Copyright Ford-Werke GmbH 2018

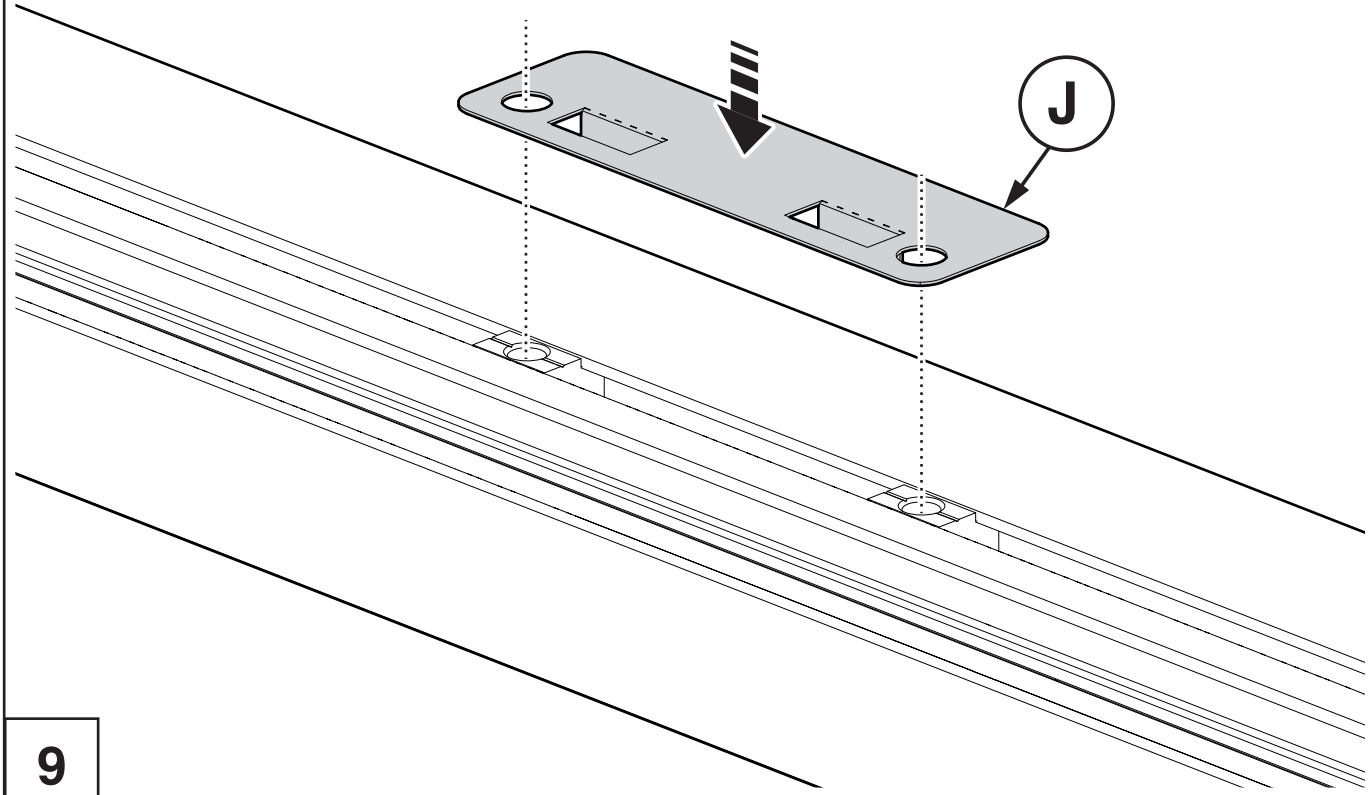

9

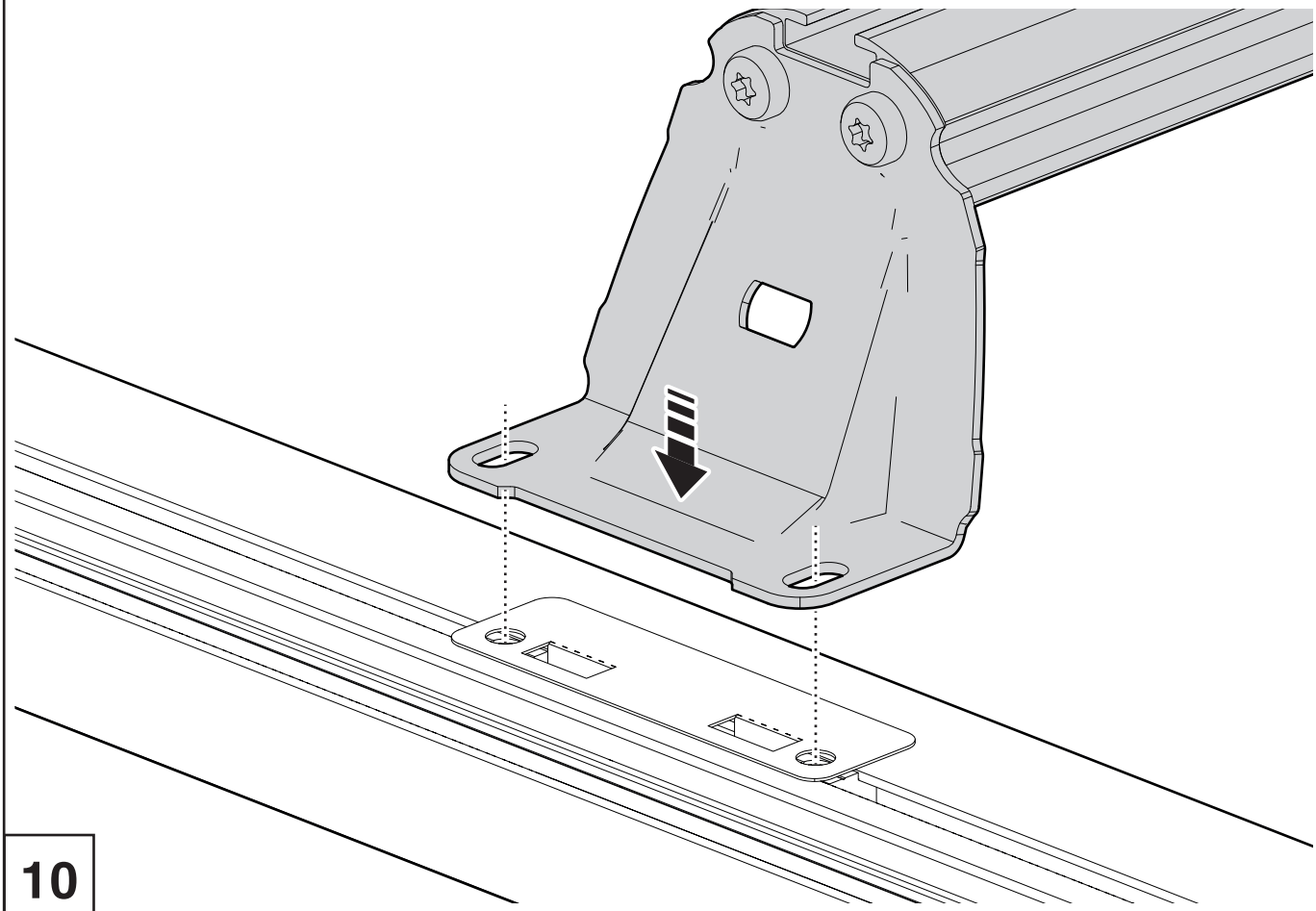

10

© Copyright Ford-Werke GmbH 2018

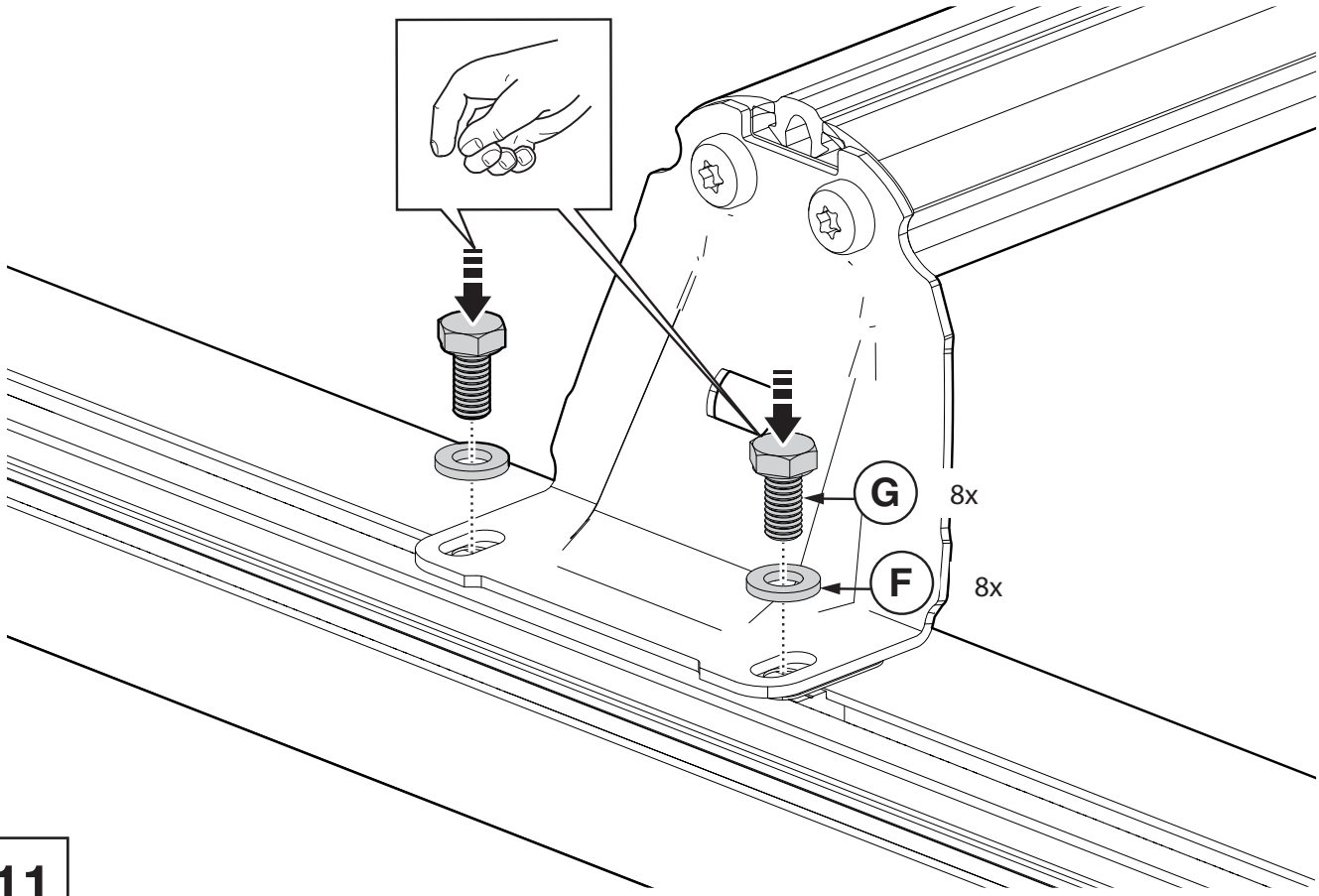

11

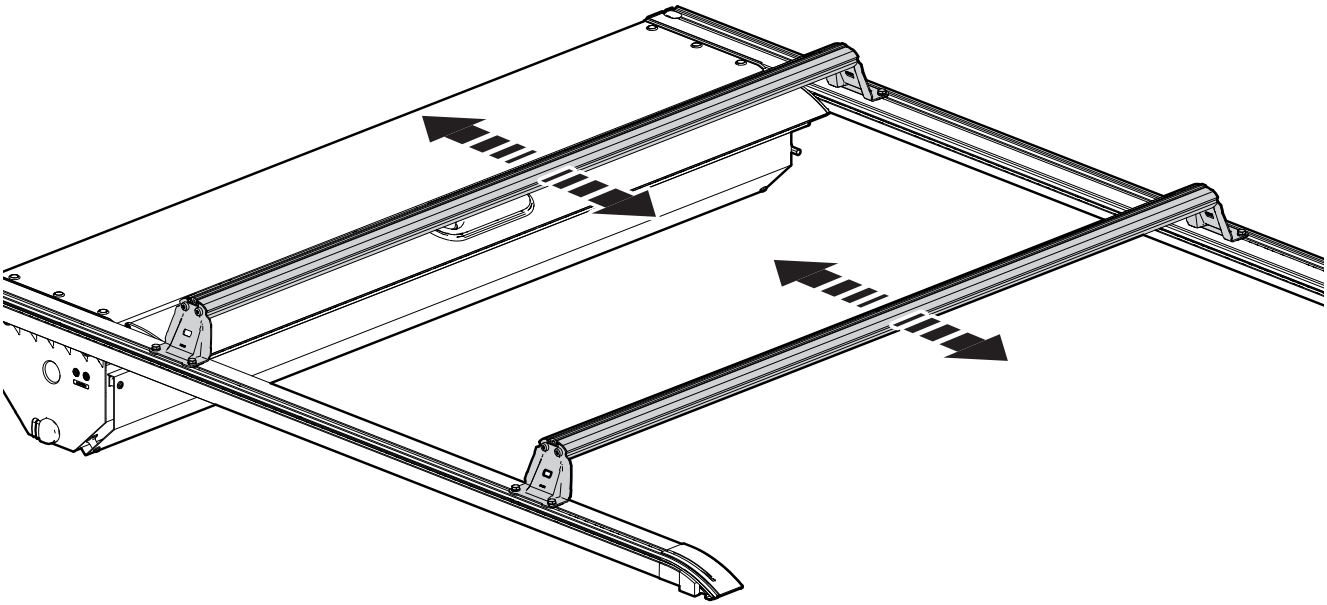

12

© Copyright Ford-Werke GmbH 2018

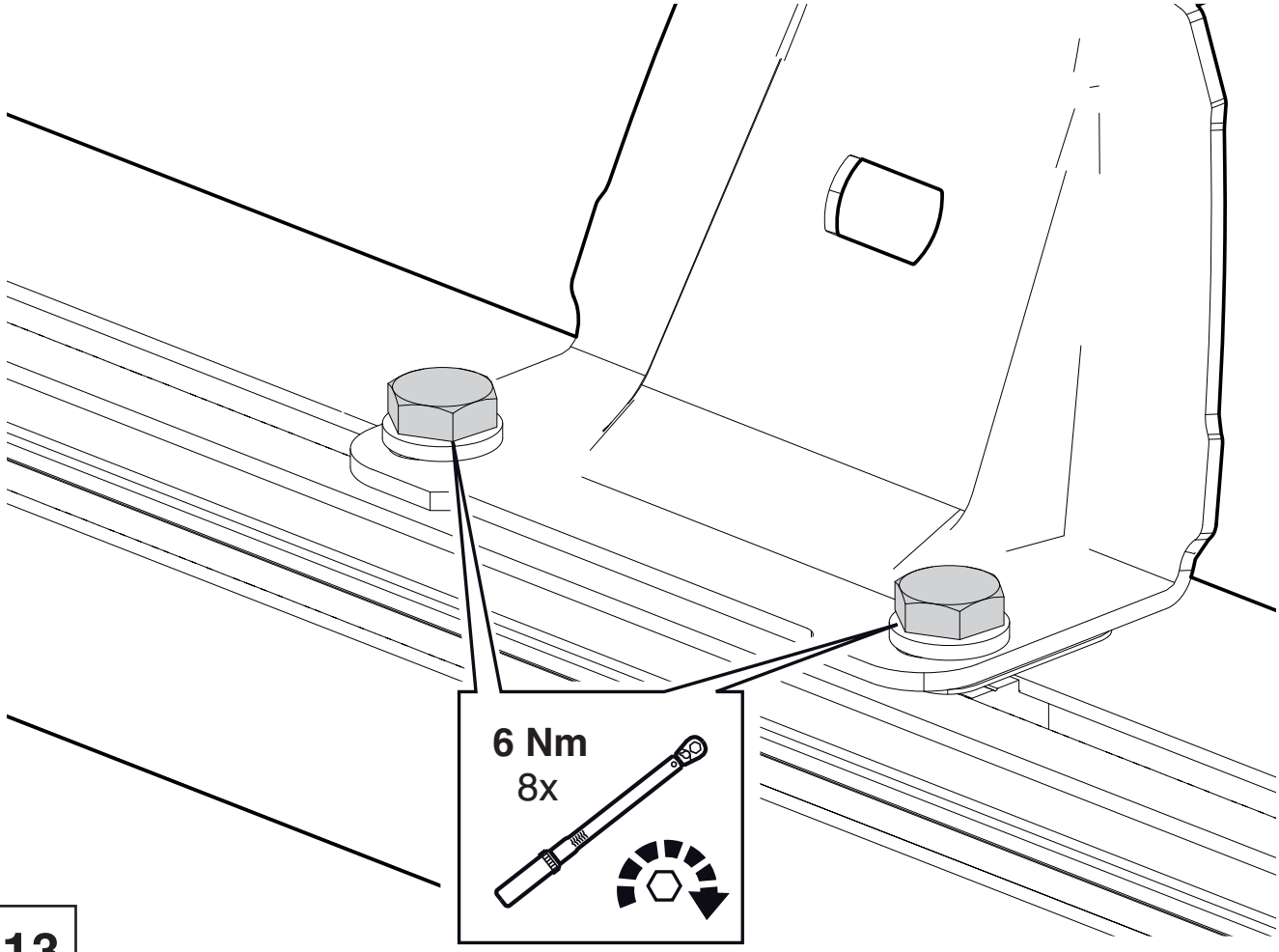

13

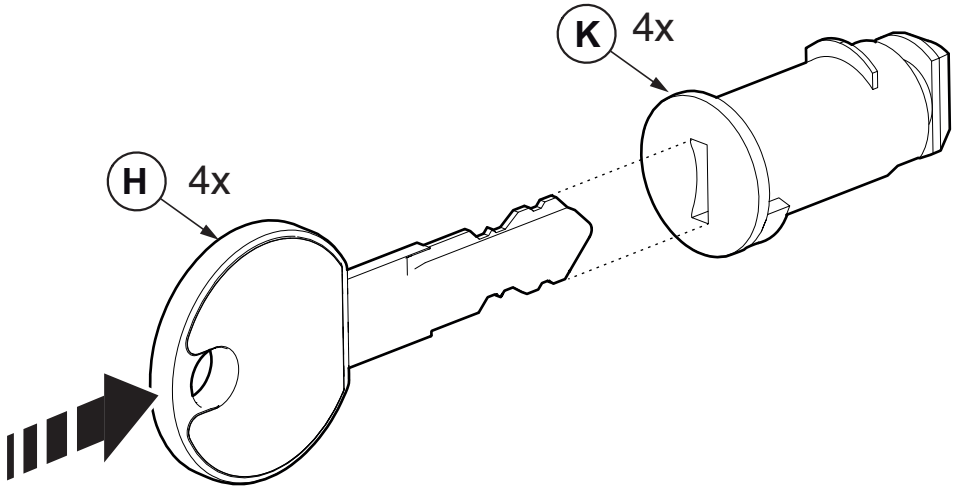

14

© Copyright Ford-Werke GmbH 2018

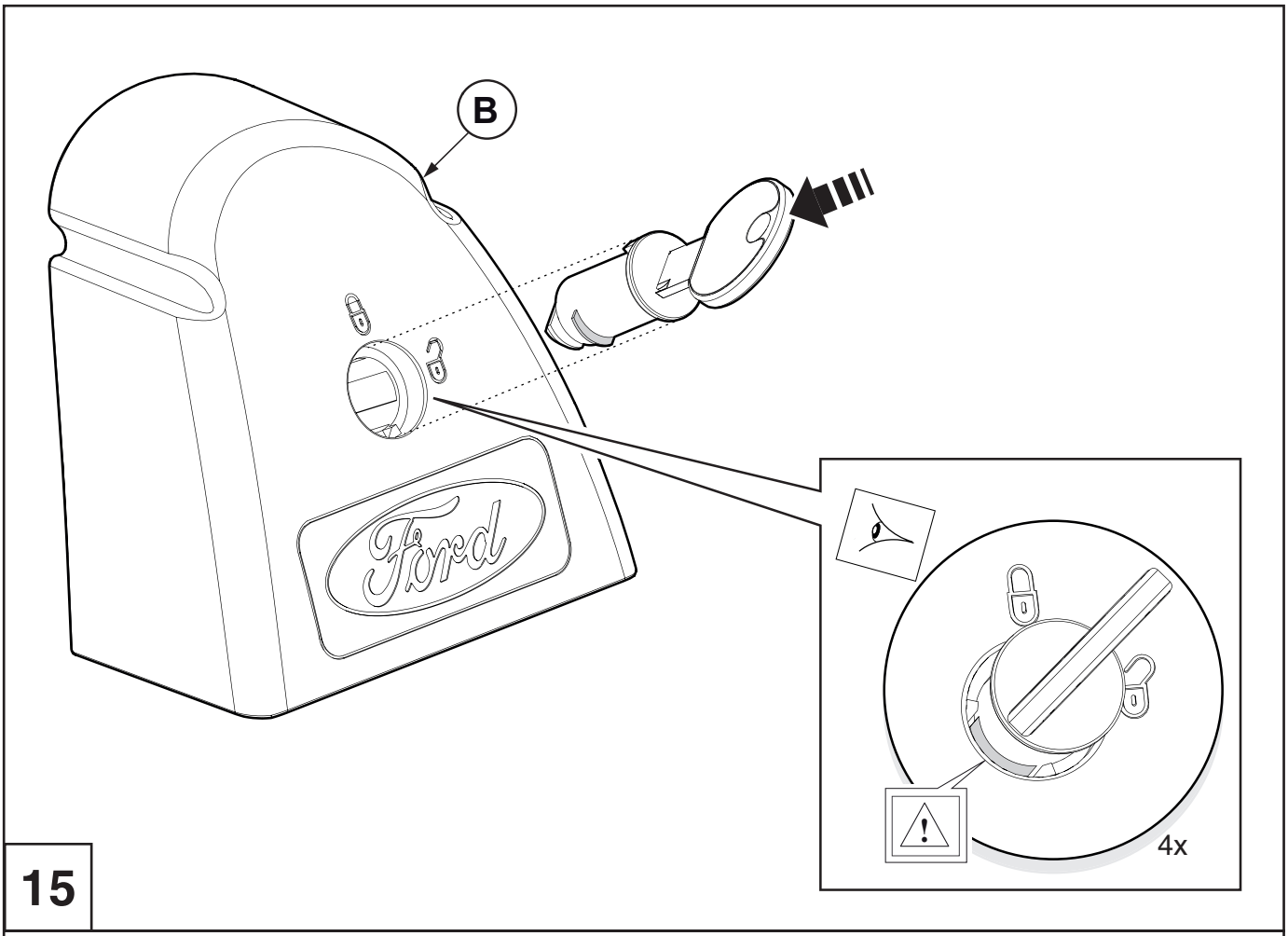

15

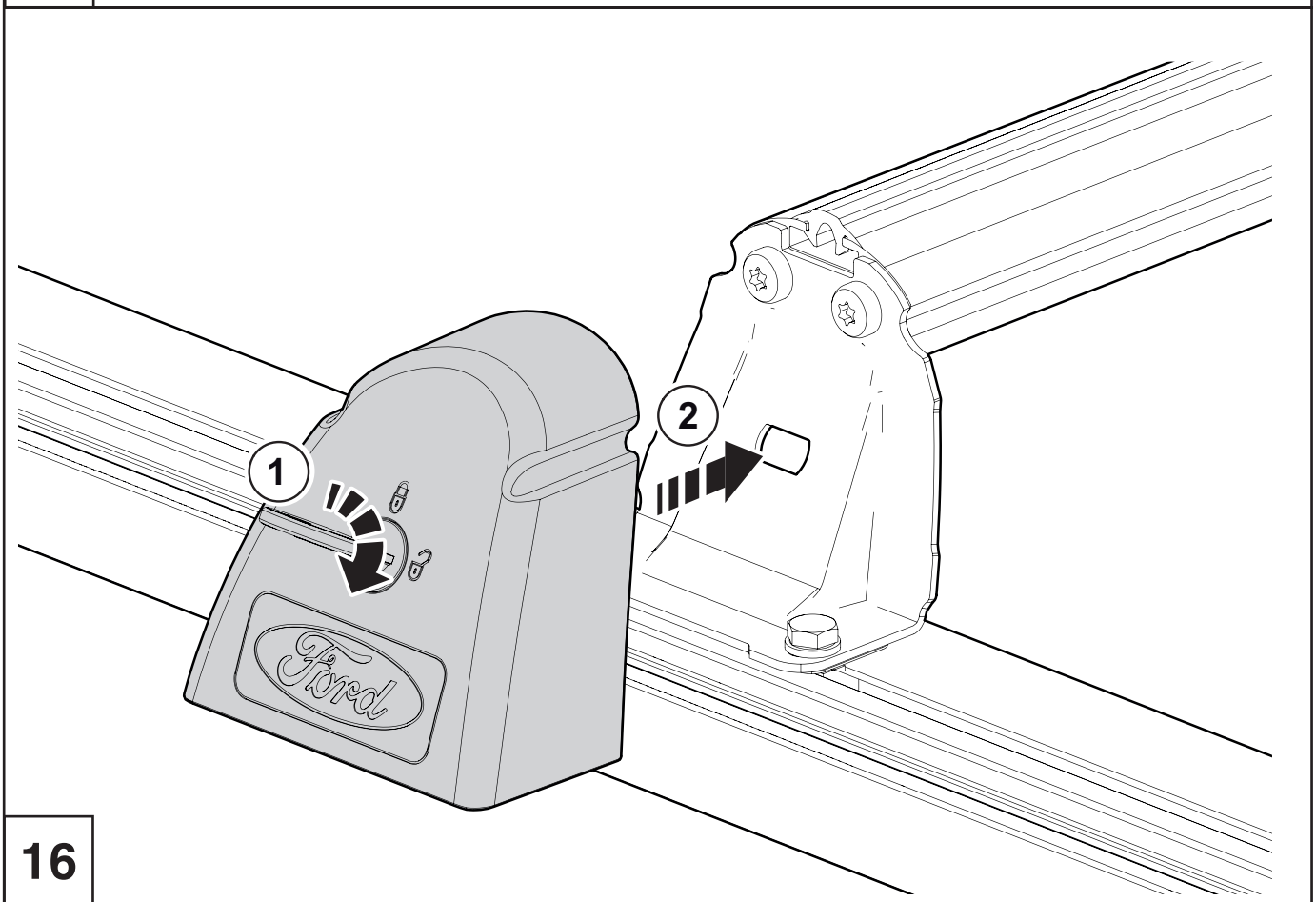

16

© Copyright Ford-Werke GmbH 2018

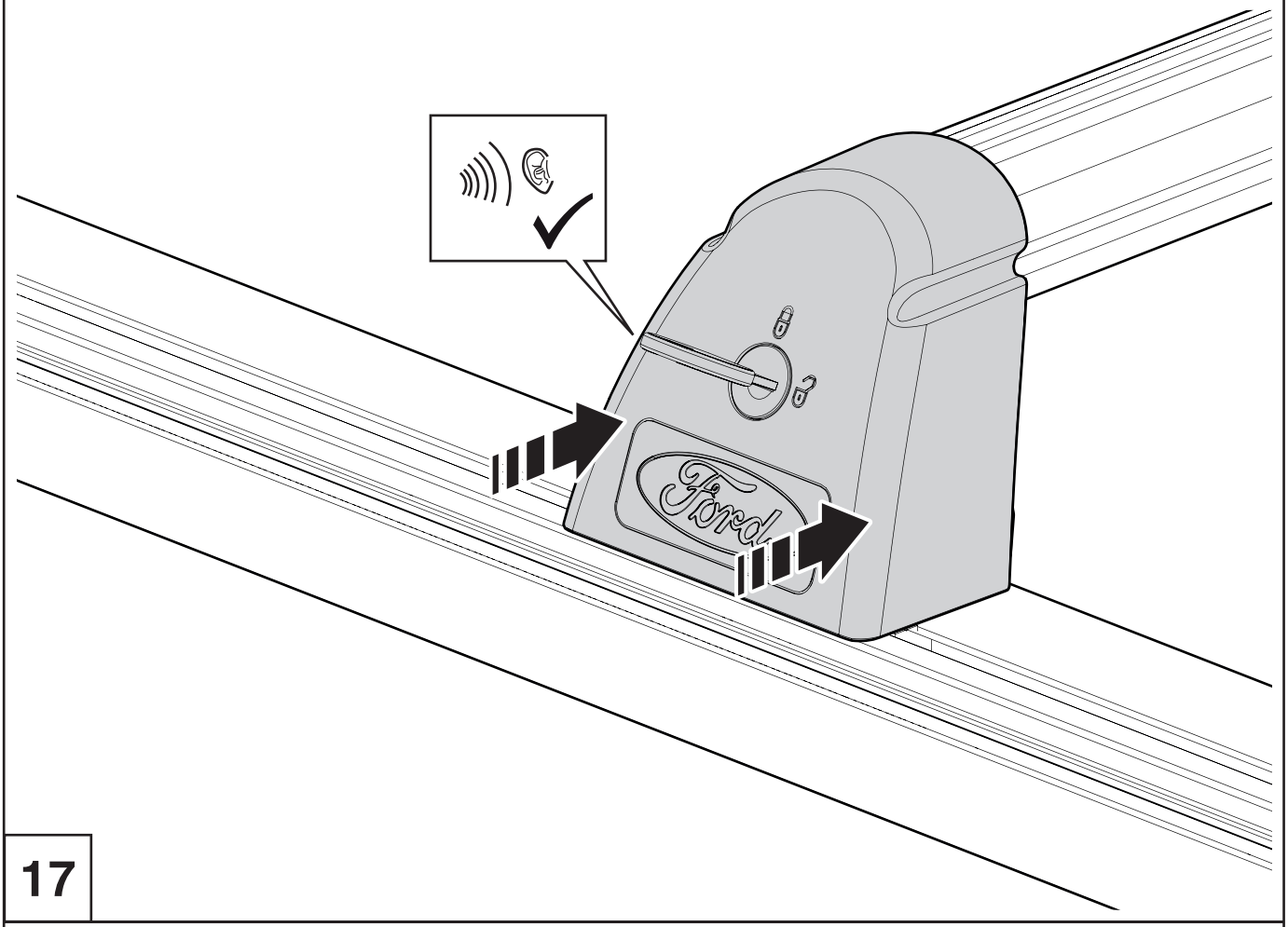

17

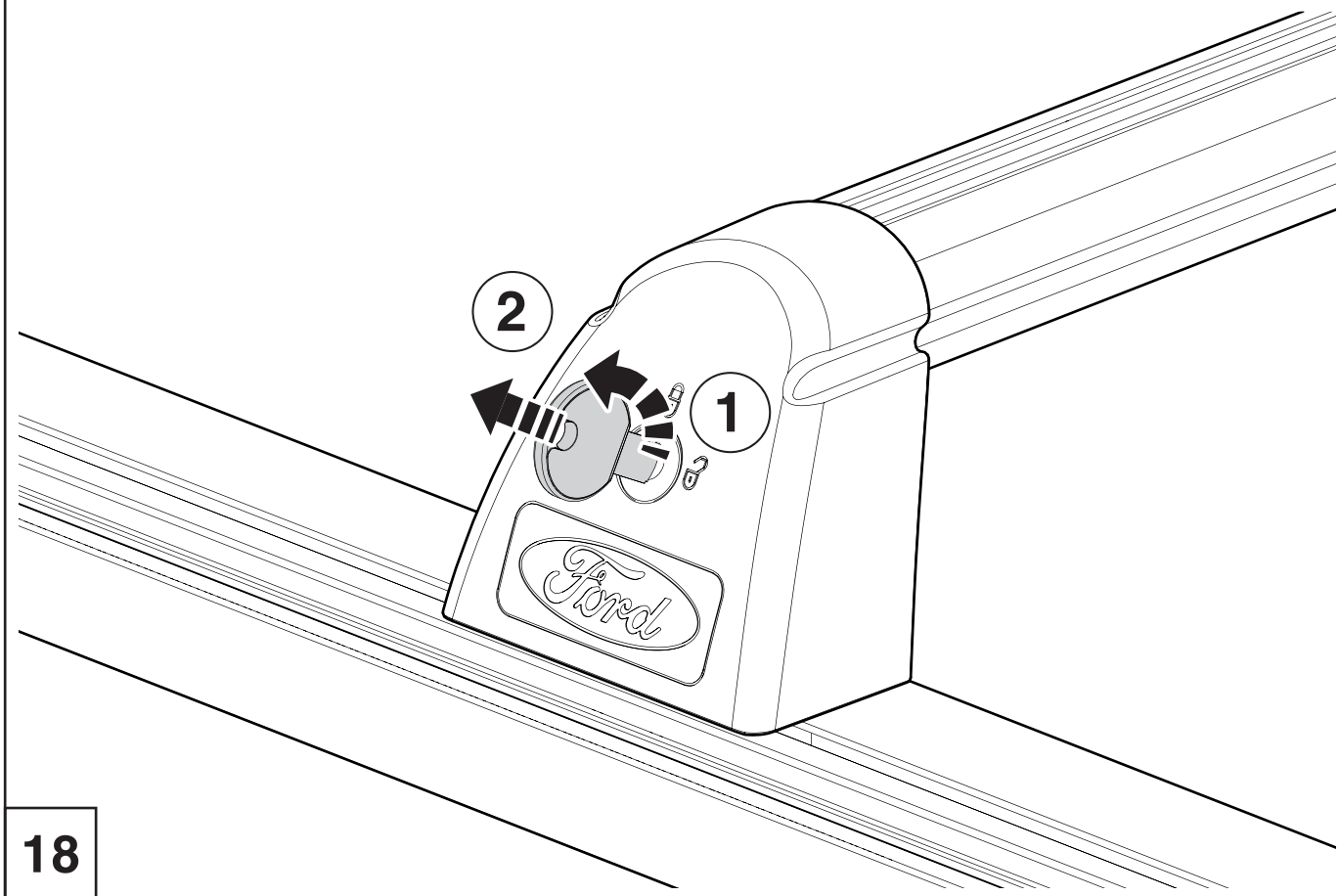

18

© Copyright Ford-Werke GmbH 2018

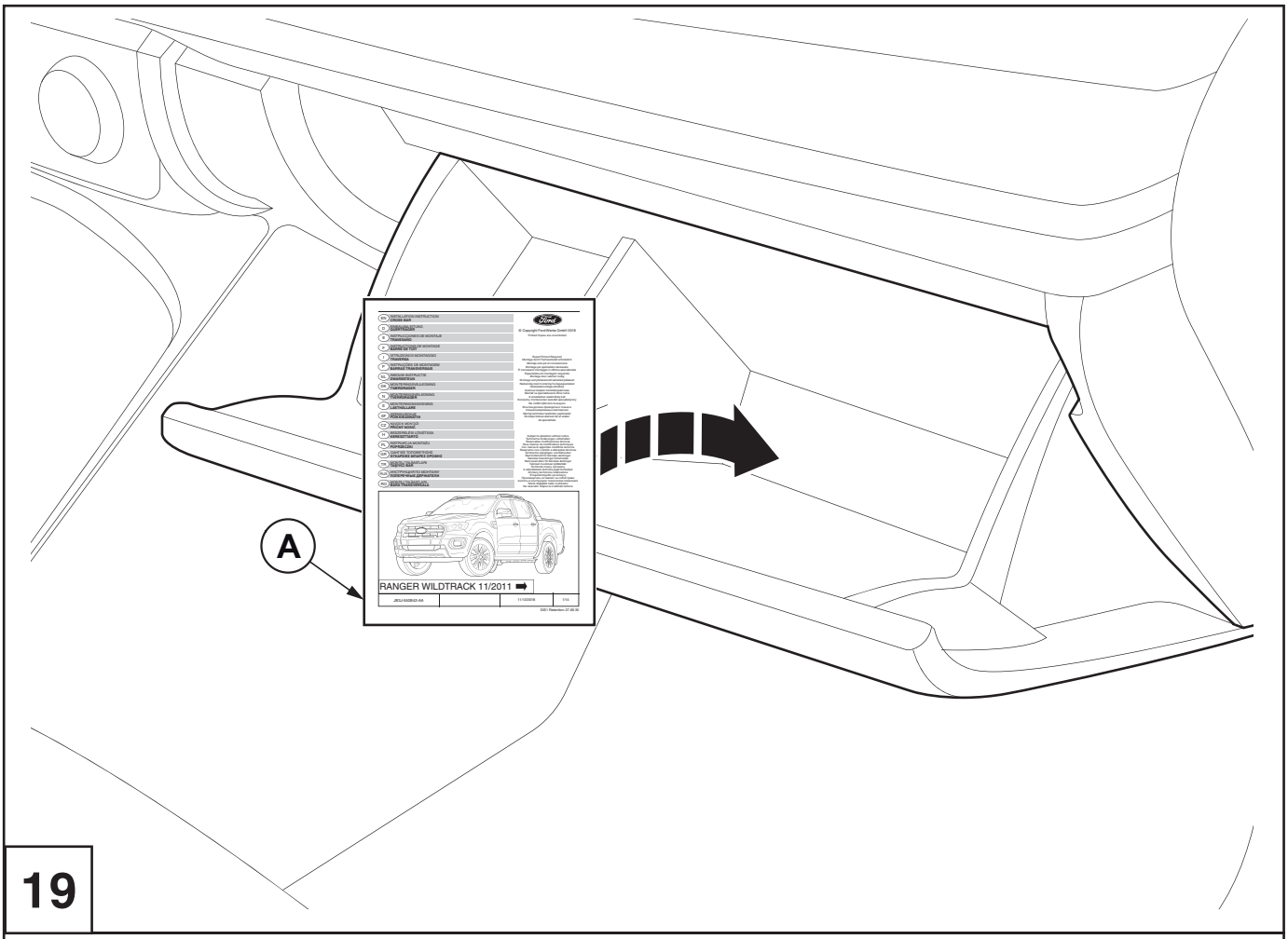

19

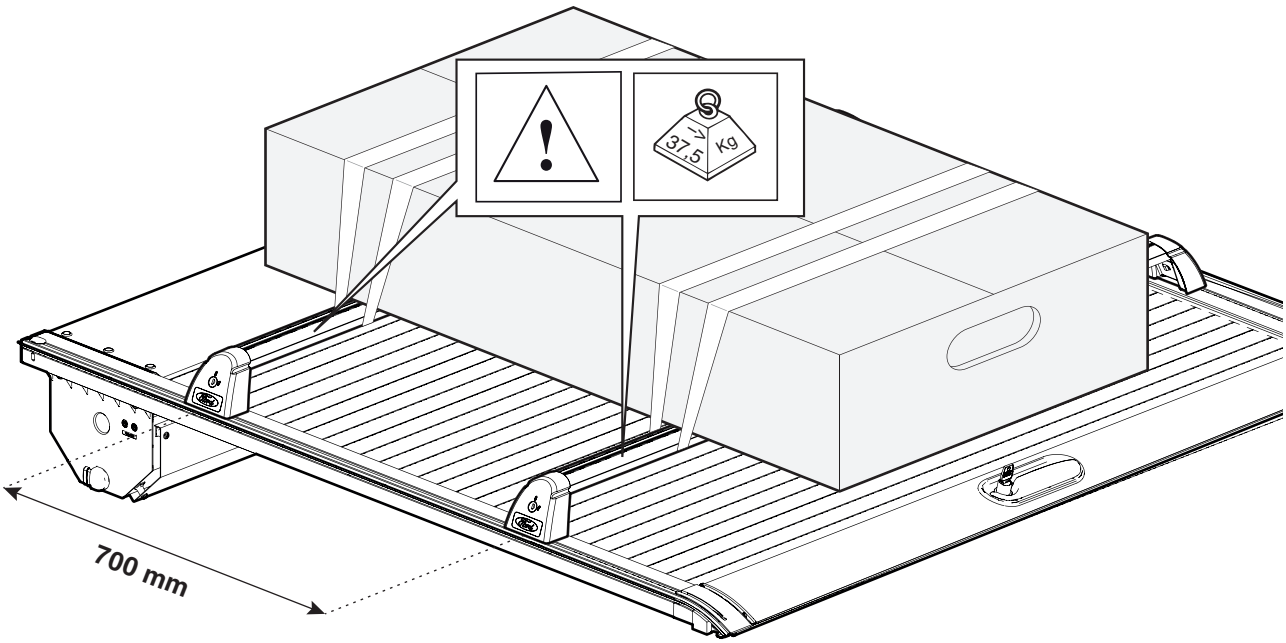

20

© Copyright Ford-Werke GmbH 2018

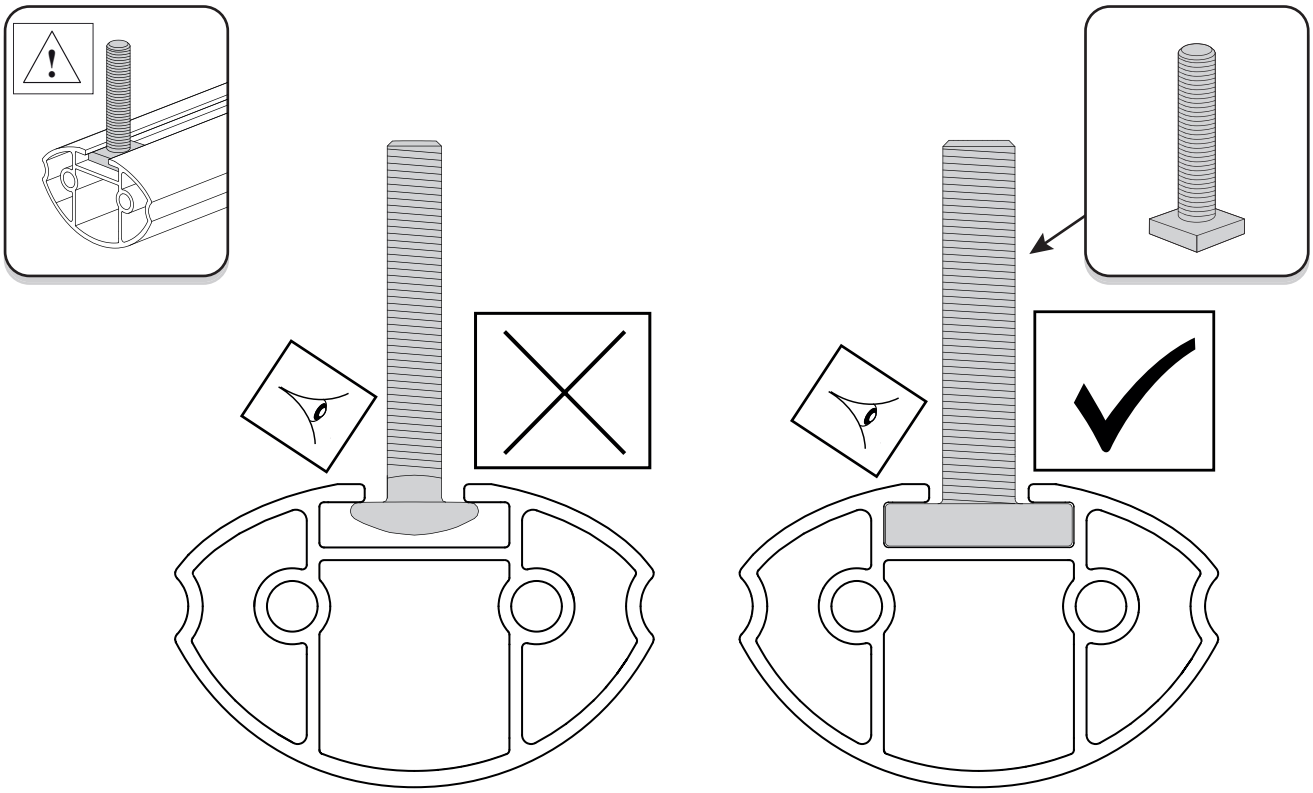

21

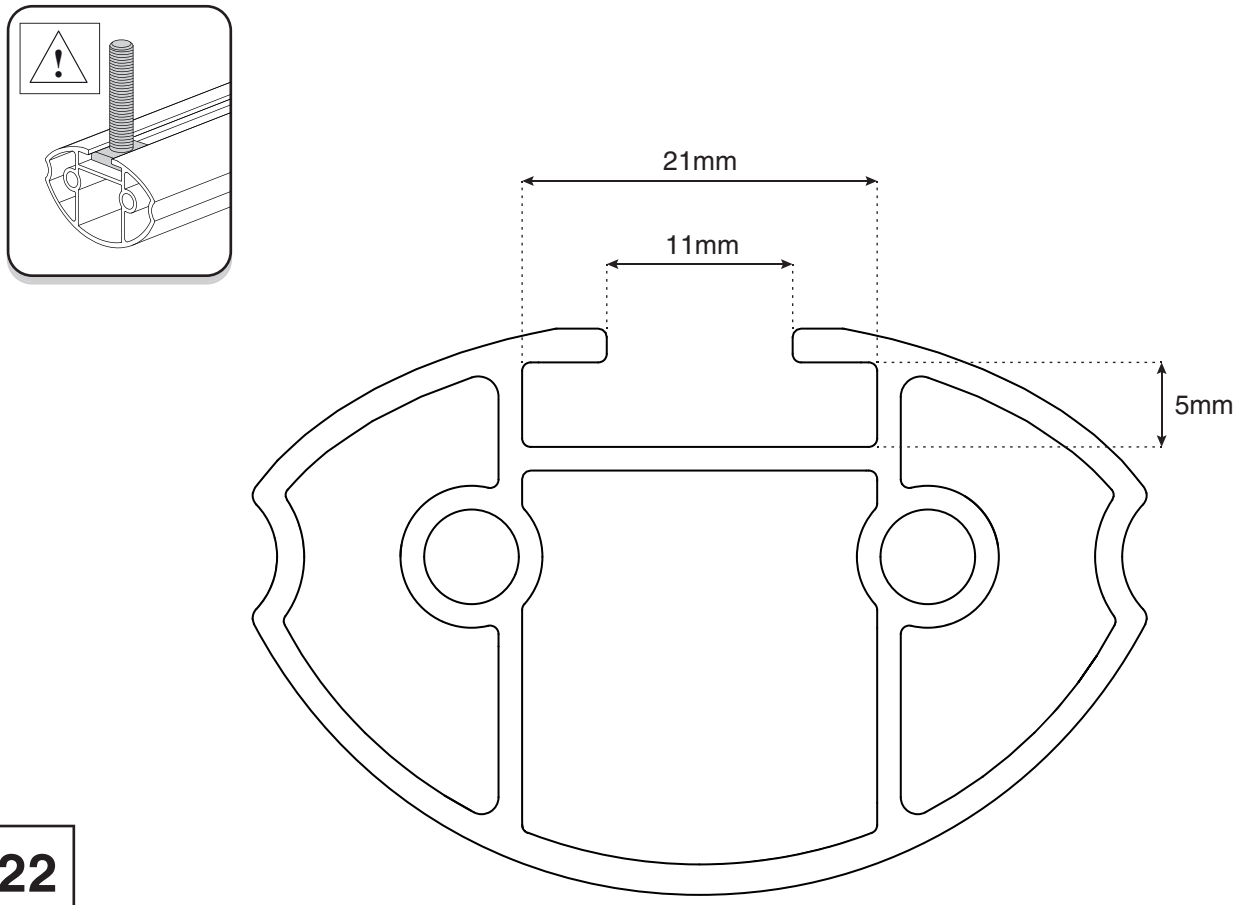

22

© Copyright Ford-Werke GmbH 2018