GB INSTALLATION INSTRUCTION
CHROMED MIRROR COVERS

D EINBAUANLEITUNG
VERCHROMTE SPIEGELABDECKUNG

E INSTRUCCIONES DE MONTAJE
CUBIERTA DE ESPEJO CROMADA

F INSTRUCTIONS DE MONTAGE
REVÊTEMENT DE MIROIR CHROME

I ISTRUZIONI DI MONTAGGIO
COPERTURA DELLO SPECCHIO CROMATA

P INSTRUÇÕES DE MONTAGEM
TAMPA CROMADA DO ESPELHO

NL INBOUW-INSTRUCTIE
VERCHROOMDE SPIEGELAFDEKKING

DK MONTERINGSVEJLEDNING
FORKROMET SPEJLOVERTRÆK

N MONTERINGSVEILEDNING
FORKROMMET SPEILBEKLEDNING

S MONTERINGSANVISNING
FÖRKROMAT SPEGELSKYDD

SF ASENNUSOHJE
KROMATTU PEILIKOTELO

CZ NÁVOD K MONTÁŽI
CHROMOVANÝ KRYT ZRCÁTKA

H BESZERELÉSI UTASÍTÁS
KRÓMOZOTT TÜKÖRFEDÉL

PL INSTRUKCJA INSTALOWANIA
CHROMOWANA POKRYWKA LUSTERKA

GR Οδηγίες Τοποθέτησης
ΧΡΩΜΙΟΜΕΝΟ ΚΑΛΥΜΜΑ ΚΑΘΡΕΠΤΗ

© Copyright Ford 2002

Subject to alteration without notice
Technische Änderungen vorbehalten
Reservadas modificaciones técnicas
Sous réserve de modifications techniques
Con riserva di apportare modifiche tecniche
Reservamo-nos o direito a alteraćões técnicas
Technische wijzigingen voorbehouden
Med forbehold for tekniske Índringer
Tekniske forendringer forbeholdes
Med reservation för tekniska ändringar
Tekniset muutokser pidätetään
Technické zmeny vyhrazeny
A változtatások technika jogát fenntartjuk
Zmniany techniczne zastrzezęone
Επιφυλασσόμεθα για αλλαγές

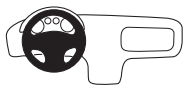

MAVERICK
05/'01 ➡ 05/'02

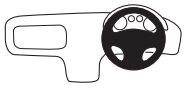

MAVERICK
05/'01 ➡

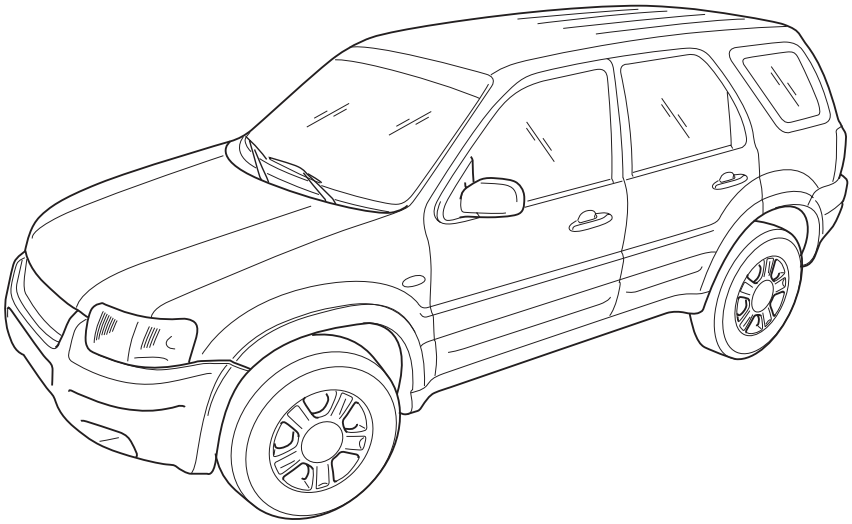

SK1L8J H17D720 AB	HM02 E 11044296 003	23/07/02	1/4

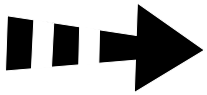

GB Movement Arrow
D Bewegungspfeil
E Flecha de moviemiento
F Flèche de mouvement
I Freccia di movimento
P Flexa de movimento
NL Richtingspijl
DK Bevægelsespil
N Bevegelsespil
S Rörelsepil
SF Liikesuuntanuoli
CZ Šipka pohybu
H Mozgásirányjelző nyíl
PL Strzałka kierunku ruchu
GR Βέλος κίνησης

GB Location/Position Arrow
D Positionspfeil
E Flecha de posición
F Flèche de Position
I Freccia di posizione
P Flexa de posição
NL Lokatie/Positie pijl
DK Lokaliseringspil
N Posisjonspil
S Positionpil
SF Paikannusnuoli
CZ Šipka na pozici
H Helyzetjelző nyíl
PL Strzałka położenia
GR Βέλος θέσης

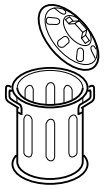

GB Throw away
D Entsorgen
E Tratamiento de residuos
F Rebuter
I Smaltire
P Eliminar
NL Weggooien
DK Affald
N Avskaffe
S Ta hand om avfallet
SF Hävittää
CZ Vyhodit
H Távolítsa el
PL Usunąć jako odpad
GR Απόσυρση

GB Degrease
D Entfetten
E Desengrasar
F Dégraisser
I Sgrassare
P Desengordurar
NL Ontvetten
DK Fjerne fedt
N To bort fettet
S Avfettning
SF Rasvanpoisto
CZ Odmastit
H Zsírtalanétás
PL Odtłuścić
GR Απολίπανση

A

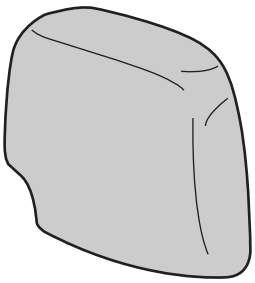

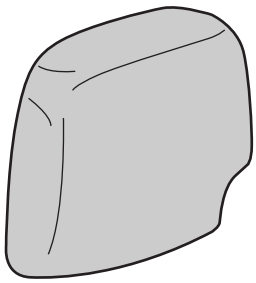

1X

1 119 111

© Copyright Ford 2002

GB Also required: (not included in kit) Cleaner, FINIS 1 119 111

D Zusätzlich zu beschaffen: (nicht im Bausatz enthalten!) Reiniger, Ford-Ersatzteil-Nr.: 1 119 111

E A adquirir adicionalmente: (no incluido en el juego) Producto de limpieza, N° de recambio Ford: 1 119 111

F Egalement nécessaire: (pas dans le kit!) Produit de Nottoyage, No de réf. Ford. 1 119 111

I Da procurare ulteriormente: (non inclusi nel kit) Pulitore, Ford No. 1 119 111

P Terá de se adquirir adicionalmente: (não faz parte do jogo!) Produto de Limpeza, Finis 1 119 111

NL Extra te bezorgen: (niet in kit inbegrepen! Reinigungsmiddel, FINIS 1 119 111

DK Desuden skal følgende besørges: (ikke indeholdt i kit): Rensemiddel, Ford-reservedels-nr.: 1 119 111

N I tillegg trenges det: (følger ikke med i kit!) Rensevæske, Finis 1 119 111

S Dessutom skall anskaffas: (ingår inte i satsen! Rengöringsmedel, Ford reservdelsnummer: 1 119 111

SF Lisäksi on hankittava: (ei kuulu sarjaan) Puhdistusaine, Fordin varaosanumero: 1 119 111

CZ Dodatečně je třeba si opatřit: (není obsaženo v soupravě!) Čištidlo FINIS 1 119 111

H A felszereléshez még a következőket is be kell szerezni: Tisztítószer FINIS 1 119 111
(ezt a kiegészítő készlet nem tartalmazza)

PL Dodatkowe wymagane wyposażenie: Czyściciel FINIS: 1 119 111 (nie jest zawarte w zestawie!)

GR Επιπλέον προμήθεια: Καθακιστή FINIS: 1 119 111 (δεν περιέχεται στο κιτ τοποθέτησης!)

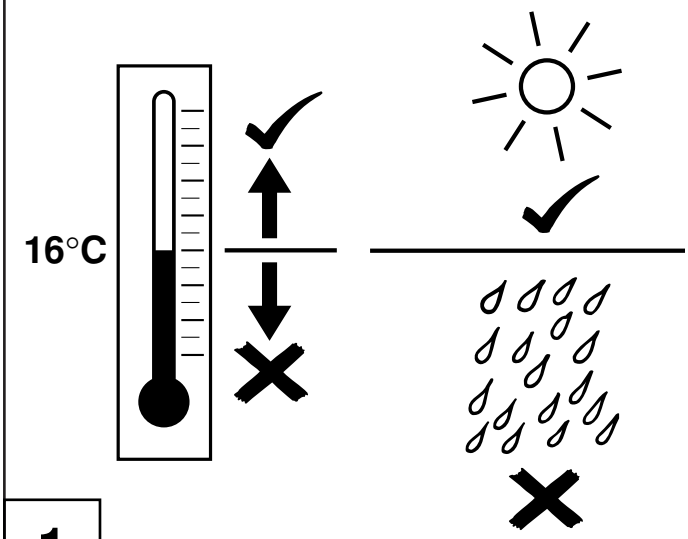

1

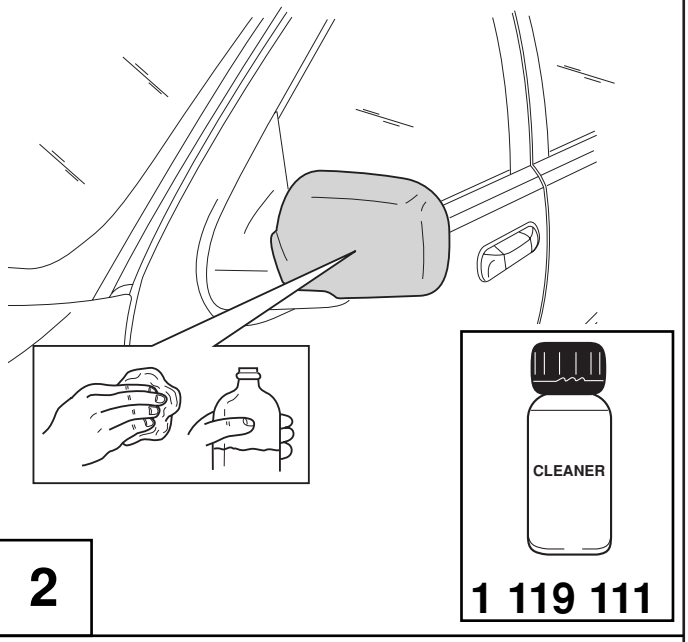

2

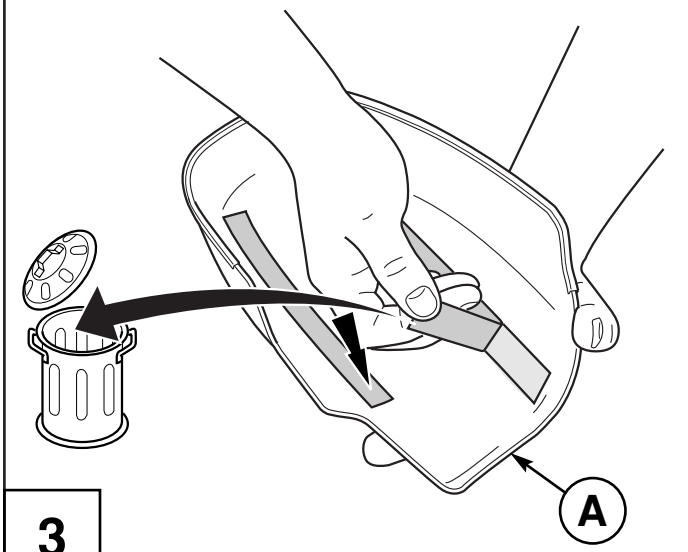

3

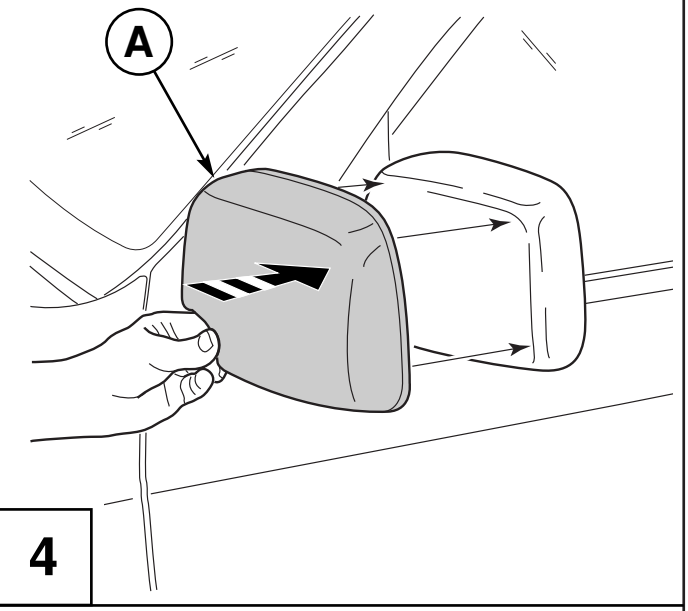

4

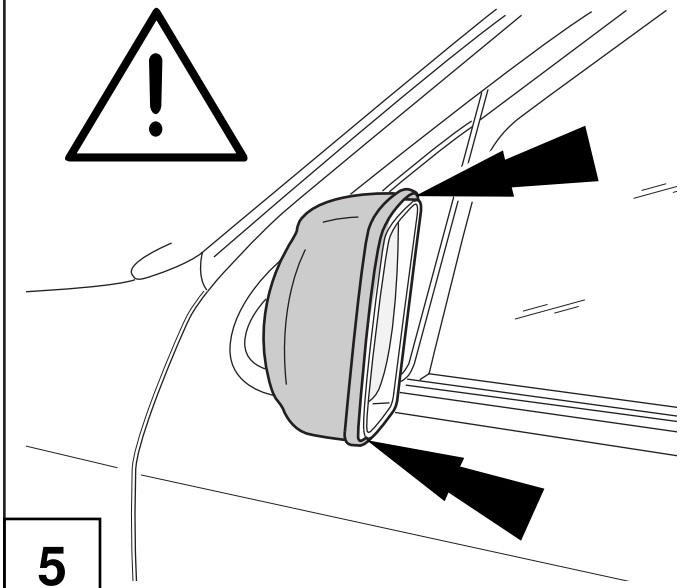

5

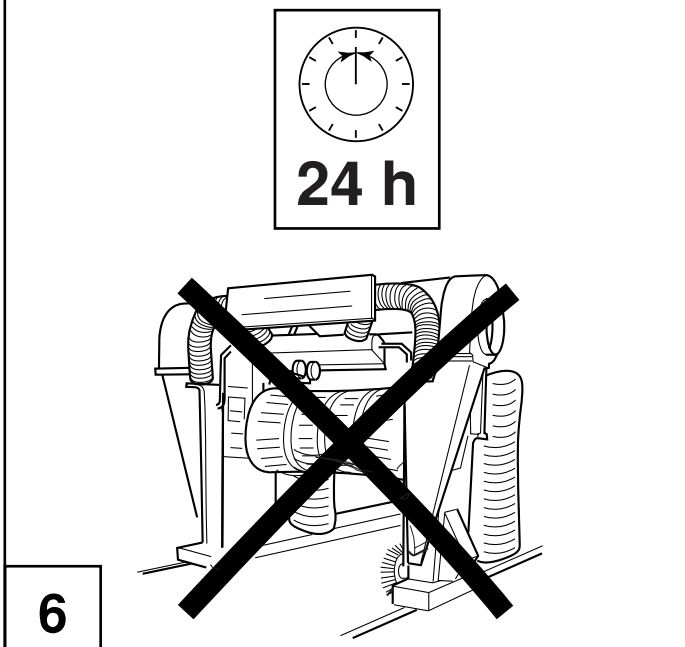

6

© Copyright Ford 2002